危险性较大设备检测检验项目明细表

单位名称： 内蒙古固阳县白银洞机械矿冶有限责任公司

检测项目	检测数量	报告编号	设备型号	检测（使用）地点	检测日期	有效期至	检测结果
提升机主轴、天轮轴	提升机主轴 1 件 天轮轴 2 件	安德 LZTS25/D-0608006	/	8 号竖井提升机房 8 号竖井天轮井架平台	2025.06.08	2027.06.07	合格
提升容器重要承载件	1	安德 TCZJ25/D-0608028	/	8 号竖井井口	2025.06.08	2027.06.07	合格
提升容器重要承载件（销轴）	1	安德 TCZJ25/D-0608029	/	8 号竖井井口	2025.06.08	2027.06.07	合格

赤峰安德检测检验有限公司

注 ： 1.此表呈报应急管理局，请勿遗失。

2.此表复印无效。

检 测 检 验 报 告

委 托 单 位：内蒙古固阳县白银洞机械矿冶有限责任公司

受 检 单 位：内蒙古固阳县白银洞机械矿冶有限责任公司

检测检验类别：定期检测检验

检测检验日期：2025 年 06 月 08 日

赤峰安德检测检验有限公司

检测设备目录表

序号	设备名称	设备型号	检测报告编号
1	提升机主轴、天轮轴	/	安德 LZTS25/D-0608006
2	提升容器重要承载件	/	安德 TCZJ25/D-0608028
3	提升容器重要承载件（销轴）	/	安德 TCZJ25/D-0608029
合计	共 3 份检测报告		

安全生产检测检验资质标志

编号

蒙 应急 21 02

报告编号：安德 LZTS25/D-0608006

金属非金属矿山主轴无损探伤

安全检测检验报告

委 托 单 位：内蒙古固阳县白银洞机械矿冶有限责任公司

受 检 单 位：内蒙古固阳县白银洞机械矿冶有限责任公司

被检对象名称：提升机主轴、天轮轴

型 号 规 格：/

检测检验类别：定期检测检验

检测检验日期：2025 年 06 月 08 日

赤峰安德检测检验有限公司

声　明

1、报告中检测检验数据仅对当时设备或来样负责。

2、报告中无主检、审核、批准人签字无效。

3、报告封面、首页、骑缝未盖“赤峰安德检测检验有限公司检测检验专用章”无效。

4、复制报告，封面、首页、骑缝未重新盖“赤峰安德检测检验有限公司检测检验专用章”无效。

5、报告涂改无效。

6、若对报告有异议，应于收到报告之日起十五日内向检测检验机构提出，逾期视为认可。

检测检验机构名称：赤峰安德检测检验有限公司

检测检验机构地址：内蒙古自治区赤峰市松山区北辰综合批发市场 A 区 5#楼 9 层

邮政编码：024000

电话：0476-5670939

传真：0476-5670939

赤峰安德检测检验有限公司

金属非金属矿山主轴无损探伤安全检测检验报告

报告编号：安德 LZTS25/D-0608006　　共 4 页　第 1 页

委托单位	名称	内蒙古固阳县白银洞机械矿冶有限责任公司
	地址	固阳县下湿壕镇前白菜村
设备名称		提升机主轴、天轮轴
设备状态		在用
检测检测日期		2025-06-08
检测检验类别		定期检测检验
检测检验周期		贰年
受检单位		内蒙古固阳县白银洞机械矿冶有限责任公司
检测检验项目		超声波检测
检测检验依据		GB/T6402-2024《钢锻件超声检测方法》 MT/T 684-1997《矿用提升容器重要承载件无损探伤方法与验收规范》
存在问题及建议		/
检测检验结论		依据标准 GB/T6402-2024《钢锻件超声检测方法》 MT/T 684-1997《矿用提升容器重要承载件无损探伤方法与验收规范》，对该矿的提升机主轴、天轮轴超声波检测检验，在检测区域内未发现超标缺陷。 综合判定：**合格** 签发日期：2025 年 6 月 16 日
检测检验组成员		杨艳柱 王宇 刘喜全 郭慧林
备注		/

检测检验专用章

批准：　　审核：　　主检：

日期：2025.6.16　　日期：2025.6.16　　日期：2025.6.16

检测检验用仪器设备一览表

名称	设备唯一性编号	准确度（精度）	检定/校准证书编号
全数字超声波探伤仪	CSB-382	垂直线性误差≤2.0% 水平线性误差≤0.1%	OYM240804530021
超声波探伤试块	/	/	/
温湿度表	CSB-206	精度（25℃） 温度：±0.3℃（Max±0.5℃） 湿度：±2%RH(Max±5%RH)	WH25D0507074073

超声波无损探伤检测数据

工件名称	提升机主轴	工件材质	钢
检测方法	纵波直入法	样品状态	在用
表面状态	符合标准要求	扫查方式	100%
探伤部位	见附图	耦合剂	机油
探头规格	2.5MHz Φ20 2.5MHz 13×13 K2	检测灵敏度	Φ2 mm 平底孔当量
检验地点	8 号竖井提升机房		
环境温度(℃	21.9	环境湿度（%RH）	46.2

附图：

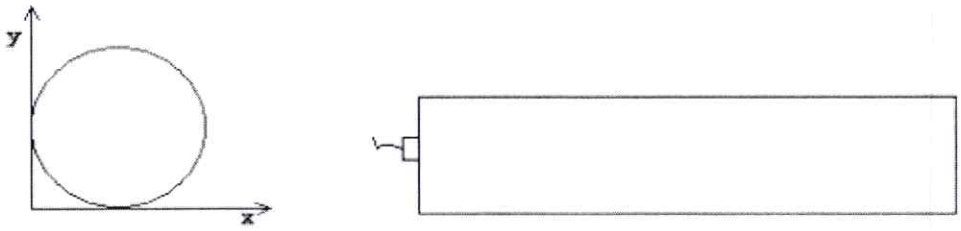

检测检验数据和结果汇总表

序号	缺陷轴向位置	缺陷径向位置（以圆心标记）	当量大小	检验结果
1	/	/	无缺陷	合格
备注	工件数量：1 件			

超声波无损探伤检测数据

工件名称	天轮轴	工件材质	钢
检测方法	纵波直入法	样品状态	在用
表面状态	符合标准要求	扫查方式	100%
探伤部位	见附图	耦合剂	机油
探头规格	2.5MHz Φ20 2.5MHz 13×13 K2	检测灵敏度	Φ2 mm 平底孔当量
检验地点	8 号竖井天轮井架平台		
环境温度（℃	20.9	环境湿度（%RH）	45.7

附图：

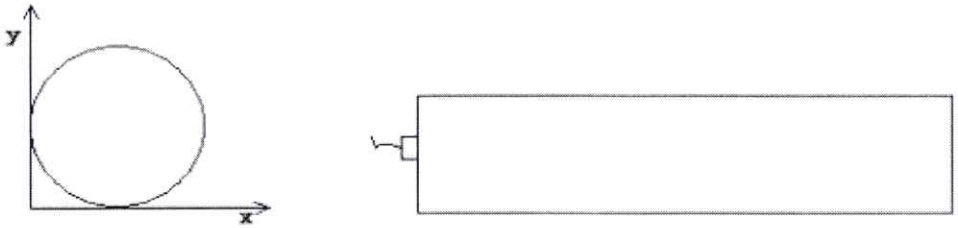

检测检验数据和结果汇总表

序号	缺陷轴向位置	缺陷径向位置（以圆心标记）	当量大小	检验结果
1	/	/	无缺陷	合格
2	/	/	无缺陷	合格
备注	工件数量：2 件			

本报告结束

安全生产检测检验资质标志

编号

蒙 应急 21 02

报告编号：安德 TCZJ25/D-0608028

提升容器重要承载件无损探伤

安全检测检验报告

委 托 单 位：内蒙古固阳县白银洞机械矿冶有限责任公司

受 检 单 位：内蒙古固阳县白银洞机械矿冶有限责任公司

被检对象名称：提升容器重要承载件

型 号 规 格：/

检测检验类别：定期检测检验

检测检验日期：2025 年 06 月 08 日

赤峰安德检测检验有限公司

声　明

1、报告中检测检验数据仅对当时设备或来样负责。

2、报告中无主检、审核、批准人签字无效。

3、报告封面、首页、骑缝未盖“赤峰安德检测检验有限公司检测检验专用章”无效。

4、复制报告，封面、首页、骑缝未重新盖“赤峰安德检测检验有限公司检测检验专用章”无效。

5、报告涂改无效。

6、若对报告有异议，应于收到报告之日起十五日内向检测检验机构提出，逾期视为认可。

检测检验机构名称：赤峰安德检测检验有限公司

检测检验机构地址：内蒙古自治区赤峰市松山区北辰综合批发市场 A 区 5#楼 9 层

邮政编码：024000

电话：0476-5670939

传真：0476-5670939

赤峰安德检测检验有限公司

矿用提升容器重要承载件无损探伤报告

报告编号：安德 TCZJ25/D-0608028　　共 3 页第 1 页

委托单位	名称	内蒙古固阳县白银洞机械矿冶有限责任公司		
	地址	固阳县下湿壕镇前白菜村		
设备名称		提升容器重要承载件	规格型号	/
设备状态		在用		
检测检验地点		8 号竖井井口	检测检验日期	2025-06-08
检测检验类别		定期检测检验	检测检验周期	贰年
受检单位		内蒙古固阳县白银洞机械矿冶有限责任公司		
检测检验项目		超声波检测		
检测检验依据		GB/T 6402-2024《钢锻件超声检测方法》 MT/T 684-1997 《矿用提升容器重要承载件无损探伤方法与验收规范》		
存在问题及建议		/		
检测检验结论		依据标准 GB/T 6402-2024《钢锻件超声检测方法》、MT/T 684-1997《矿用提升容器重要承载件无损探伤方法与验收规范》，经检测，在检测区域内未发现超标缺陷。 综合判定：**合格** 签发日期：2025 年 6 月 16 日		
检测检验组成员		杨艳柱 王宇 刘喜全 郭慧林		
备注		/		

批准：　　审核：　　主检：

日期：2025.6.16　　日期：2025.6.16　　日期：2025.6.16

检测检验用仪器设备一览表

名称	设备唯一性编号	准确度（精度）	检定/校准证书编号
全数字超声波探伤仪	CSB-382	垂直线性误差≤2.0% 水平线性误差≤0.1%	OYM240804530021
超声波探伤试块	/	/	/
温湿度表	CSB-206	精度（25℃） 温度：±0.3℃（Max±0.5℃） 湿度：±2%RH(Max±5%RH)	WH25D0507074073

检测检验环境数据

环境温度（℃）	20.9
环境湿度（%RH）	45.7

超声波无损探伤检测数据

工件名称	提升容器重要承载件	工件材质	钢
检测方法	纵波直入法	样品状态	在用
探伤部位	见附图	扫查方式	100%
探头规格	2.5MHz Φ20 2.5MHz 13×13 K2	耦合剂	机油
表面状态	符合标准要求	检测灵敏度	Φ2 mm 平底孔当量

附图：

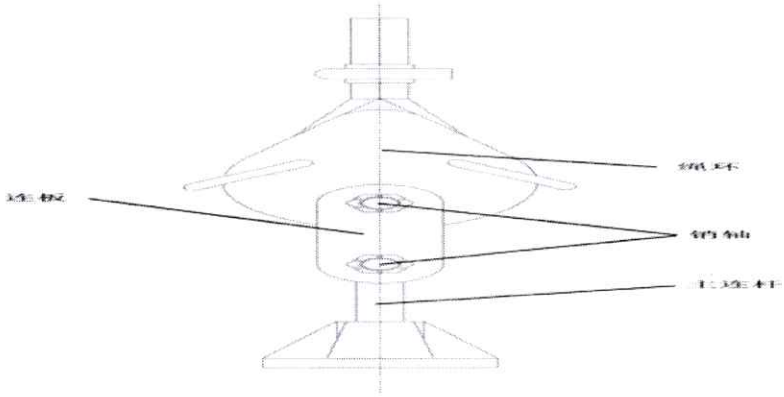

检测检验数据和结果汇总表

序号	X 位置	Y 位置	当量大小	检测结果
1	/	/	无缺陷	合格
备注	因设备处于工作状态，无法解体，未裸露部位无法探测。			

本报告结束

安全生产检测检验资质标志

编号

蒙 应急 21 02

报告编号：安德 TCZJ25/D-0608029

提升容器重要承载件无损探伤

安全检测检验报告

委 托 单 位：内蒙古固阳县白银洞机械矿冶有限责任公司

受 检 单 位：内蒙古固阳县白银洞机械矿冶有限责任公司

被检对象名称：提升容器重要承载件（销轴）

型 号 规 格：/

检测检验类别：定期检测检验

检测检验日期：2025 年 06 月 08 日

赤峰安德检测检验有限公司

声　明

1、报告中检测检验数据仅对当时设备或来样负责。

2、报告中无主检、审核、批准人签字无效。

3、报告封面、首页、骑缝未盖“赤峰安德检测检验有限公司检测检验专用章”无效。

4、复制报告，封面、首页、骑缝未重新盖“赤峰安德检测检验有限公司检测检验专用章”无效。

5、报告涂改无效。

6、若对报告有异议，应于收到报告之日起十五日内向检测检验机构提出，逾期视为认可。

检测检验机构名称：赤峰安德检测检验有限公司

检测检验机构地址：内蒙古自治区赤峰市松山区北辰综合批发市场 A 区 5#楼 9 层

邮政编码：024000

电话：0476-5670939

传真：0476-5670939

赤峰安德检测检验有限公司

矿用提升容器重要承载件无损探伤报告

报告编号：安德 TCZJ25/D-0608029　　共 3 页第 1 页

委托单位	名称	内蒙古固阳县白银洞机械矿冶有限责任公司		
	地址	固阳县下湿壕镇前白菜村		
设备名称		提升容器重要承载件（销轴）	规格型号	/
设备状态		在用		
检测检验地点		8 号竖井井口	检测检验日期	2025-06-08
检测检验类别		定期检测检验	检测检验周期	贰年
受检单位		内蒙古固阳县白银洞机械矿冶有限责任公司		
检测检验项目		超声波检测		
检测检验依据		GB/T 6402-2024《钢锻件超声检测方法》 MT/T 684-1997 《矿用提升容器重要承载件无损探伤方法与验收规范》		
存在问题及建议		/		
检测检验结论		依据标准 GB/T 6402-2024《钢锻件超声检测方法》、MT/T 684-1997《矿用提升容器重要承载件无损探伤方法与验收规范》，经检测，在检测区域内未发现超标缺陷。 综合判定：**合格** 签发日期：2025 年 6 月 16 日		
检测检验组成员		杨艳柱 王宇 刘喜全 郭慧林		
备注		/		

批准：　　审核：　　主检：

日期：2025.6.16　　日期：2025.6.16　　日期：2025.6.16

检测检验用仪器设备一览表

名称	设备唯一性编号	准确度（精度）	检定/校准证书编号
全数字超声波探伤仪	CSB-382	垂直线性误差≤2.0% 水平线性误差≤0.1%	OYM240804530021
超声波探伤试块	/	/	/
温湿度表	CSB-206	精度（25℃） 温度：±0.3℃（Max±0.5℃） 湿度：±2%RH(Max±5%RH)	WH25D0507074073

检测检验环境数据

环境温度（℃）	20.9
环境湿度（%RH）	45.7

超声波无损探伤检测数据

工件名称	提升容器重要承载件	工件材质	钢
检测方法	纵波直入法	样品状态	在用
探伤部位	见附图	扫查方式	100%
探头规格	2.5MHz Φ20 2.5MHz 13×13 K2	耦合剂	机油
表面状态	符合标准要求	检测灵敏度	Φ2 mm 平底孔当量

附图：

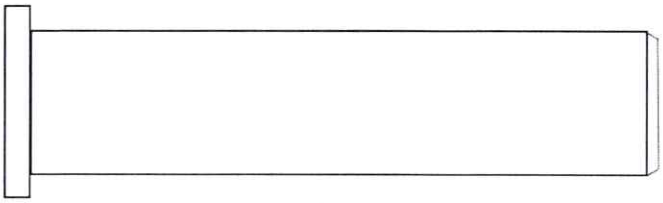

检测检验数据和结果汇总表

序号	X 位置	Y 位置	当量大小	检测结果
1	/	/	无缺陷	合格
备注	工件数量：1 件			

本报告结束

职业危

SHOT ON MI 10S